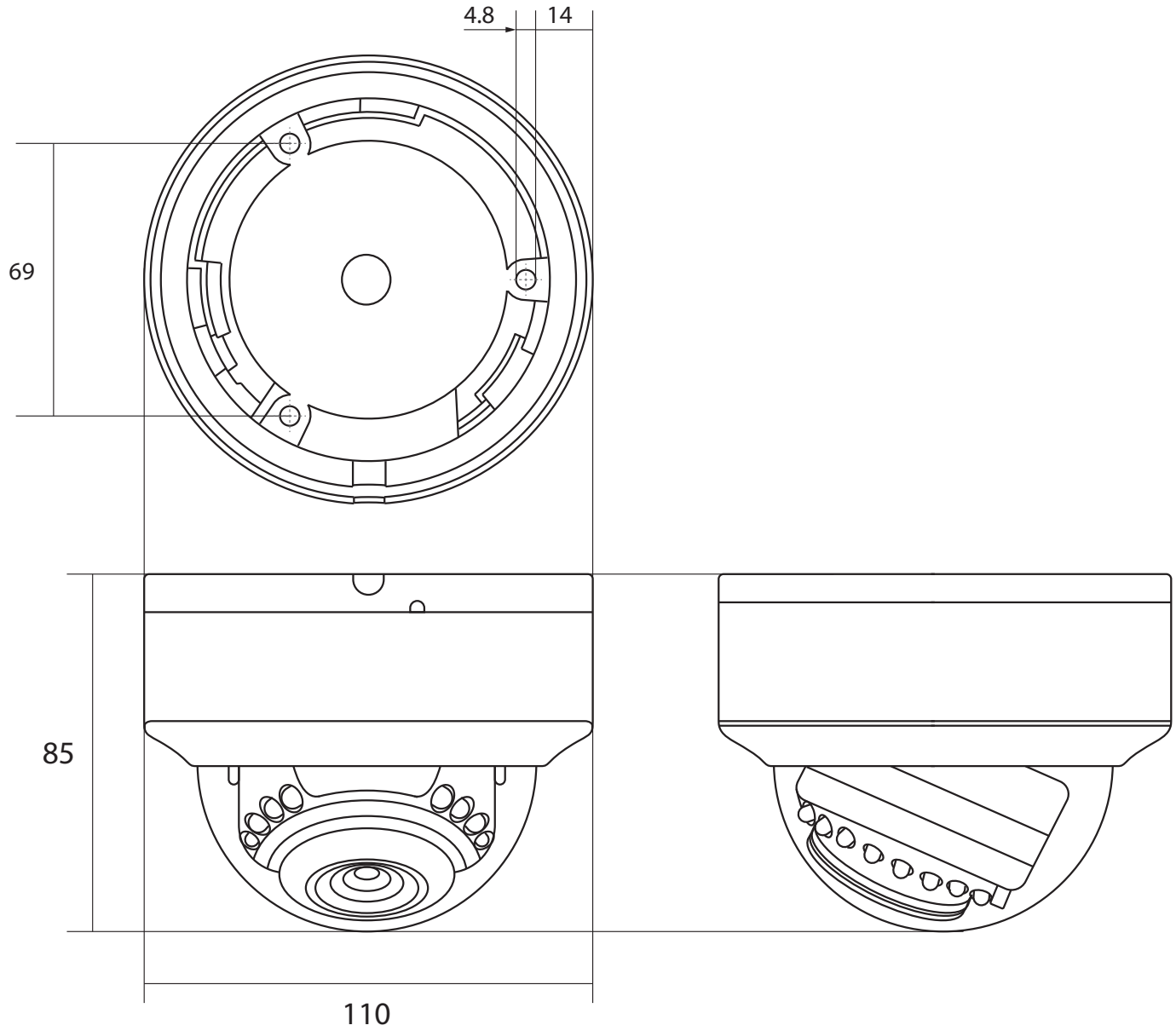

図名	500万画素 IPシリーズ	図番	WTW-XPDR190GA
WIRELESS TSUKAMOTO CO.,LTD			